Accu Geocoil - AGC

300 l.

NO-EN

SIKKERHETSINFORMASJON
FDV INFORMASJON
MONTASJEANVISNING
TDS - TECHNICAL DATA SHEET

SÄKERHETSINFORMATION
FDV INFORMATION
MONTERINGSANVISNING
TDS – TECHNICAL DATA SHEET

OSO HOTWATER

Manufactured by OSO Hotwater AS
Industriveien 1 - 3300 Hokksund - Norway
Tel: +47 32 25 00 00 / Fax: +47 32 25 00 90
E-mail: oso@oso.no / www.osohotwater.com

11002351-07 - 03-2026

INNHOLDSFORTEGNELSE

1. Sikkerhetsinstruks 3
1.1 Generell informasjon 3
1.2 Sikkerhetsinstruks for brukeren 4
1.3 Sikkerhetsinstruks for installatøren 4

2. Produktbeskrivelse 5
2.1. Produktidentifikasjon 5
2.2. Bruksområde..... 5
2.3 CE merking 5
2.4 Tekniske data 5
2.5. ErP data (TDS) 5
2.6 Reservedeler..... 5

3. Installasjonsinstruks..... 6
3.1. Produkter omfattet av instruksen 6
3.2. Medfølgende i leveransen..... 6
3.3. Produktdimensjoner..... 6
3.4. Krav til installasjonssted 7
3.5. Rør-installasjon 8
3.6. El-installasjon 10

4. Igangsettelse første gang..... 12
4.1. Fylling av vann 12
4.2. Påsettelse av strøm..... 12
4.3. Kontrollpunkter..... 12
4.4. Tømming av vann..... 12
4.5. Overlevering til sluttbruker..... 12

5. Innstillinger..... 13
5.1. Innstilling..... 13
5.2. Vedlikehold..... 13

6. Feilsøking..... 14
6.1. Feil og løsninger..... 14

7. Garantibetingelser..... 15
7.1. Garanti og garantiregistrering 15
7.2. Kundeservice 15

8. Demontering av produktet..... 15
8.1. Demontering..... 15
8.2. Returordning 15

1. SIKKERHETSINSTRUKS

1.1 Generell informasjon

- Les følgende sikkerhetsinstruks grundig før installering, vedlikehold eller justering av akkumulatortanken
- Personskade eller materiell skade kan oppstå hvis produktet ikke monteres eller brukes på tiltenkt måte.
- Oppbevar denne manualen og andre relevante dokumenter slik at de er tilgjengelige for fremtidig referanse.
- Produsenten forutsetter overholdelse av sikkerhets-, drifts- og vedlikeholdsinstrukser som medfølger (sluttbruker), samt samsvar med montasjeanvisning, gjeldende standarder og forskrifter på installasjonstidspunkt (installatør).

Symboler benyttet i denne anvisningen:

⚠ ADVARSEL	Mulighet for alvorlig personskade eller død
⚠ FORSIKTIG	Mulighet for mindre eller moderat skade på person eller eiendom
⊘	FORBUDT å utføre
❗	SKAL utføres

❗	Dette dokumentet skal oppbevares på et egnet sted, tilgjengelig for fremtidig referanse.

1.2 Sikkerhetsinstruks for brukeren

⚠ ADVARSEL	
⊘	Sikkerhetsventilens overløp skal IKKE tettes eller plugges.
⊘	Produktet skal IKKE modifiseres eller endres fra sin originale tilstand.
⊘	Barn skal IKKE leke med produktet, og ikke oppholde seg ved produktet uten tilsyn.
❗	Vedlikehold / innstillinger skal kun utføres av personer over 18 år, med tilstrekkelig kompetanse

⚠ FORSIKTIG	
⊘	Produktet skal ikke utsettes for frost, overtrykk, overspenning eller klorbehandling. Se garanti-bestemmelser.
⊘	Vedlikehold / innstillinger skal ikke utføres av personer med nedsatte fysiske eller mentale evner, med mindre de har fått instruksjoner om bruk av noen ansvarlig for deres sikkerhet.

1.3 Sikkerhetsinstruks for installatøren

⚠ ADVARSEL	
⊘	Produktet leveres med sikkerhetsventil (medfølger løs). Sikkerhetsventilens overløp skal IKKE tettes eller plugges.
❗	Evt. overløpsrør fra sikkerhetsventil SKAL være i egnet dimensjon, uavstengbart, brutt og frostfritt m/fall til sluk.
❗	Gjeldende forskrifter, standarder og denne montasjeanvisning skal følges.

⚠ FORSIKTIG	
❗	Produktet skal plasseres i rom med sluk, utført iht. våtromsnormen / siste TEK. Alternativt skal aut. vannstoppventil med sensor og overløp fra sikkerhetsventil til sluk monteres. Følgeskadeansvar gjelder kun hvis dette blir fulgt.
❗	Produktet skal monteres loddrett og i vater, på gulv eller vegg egnet for totalvekt av produktet i drift. Se merkeplate.
❗	Produktet skal ha fri serviceavstand på 40 cm foran el-sentral / 10 cm over høyeste punkt.

Utfylles av installatør:

KONTAKTINFORMASJON	
Installert av (firma):	
Firma adresse:	
Firma telefon:	
Firma epost:	
Installatør navn:	
Installert dato:	

2. PRODUKTBESKRIVELSE

2.1 Produktidentifikasjon

Identifikasjon for ditt produkt finnes på merkeplaten festet til produktet. Merkeplaten inneholder informasjon om produktet iht. EN 12897:2016 og EN 60335-2-21, i tillegg til andre nyttige data. Se samsvarserklæring på www.osohotwater.com for mer informasjon.

OSO produkter er designet og produsert iht.:

- Trykktankstandard EN 12897:2016
- Sikkerhetsstandard EN 60335-2-21

OSO Hotwater AS er sertifisert iht.

- Kvalitet ISO 9001
- Miljø ISO 14001
- Arbeidsmiljø ISO 45001

2.2 Bruksområde

Accu Geocoil er beregnet brukt som akkumulator for varmeanlegg, og er beregnet for lukkede systemer. Produktet leveres med el spisslast fabrikkmontert. AGC 300 er ikke egnet for tappevann.

2.3 CE merking

CE merket viser at produktet er i samsvar med de aktuelle direktivene. Se samsvarserklæring på www.osohotwater.com for mer informasjon.

Produktet er i samsvar med direktiver for:

- Lavspenning LVD 2014/35/EU
- Elektromagnetisk kompatibilitet EMC 2014/30/EU
- Trykkutstyr PED 2014/68/EU

Sikkerhetsventil(er) benyttet skal være CE merket og samsvare med PED 2014/68/EU.

2.4 Tekniske data

NRF nr.	Produktkode:	Kapasitet personer	Vekt kg.	DiaxHøyde mm.	Frakt vol. m³	Volum 40°C vann	Termostat innst. °C
801 1314	AGC 300 - 9kW / 3x230V + HX 2,6m²	-	66	ø595x1750	0.64	-	45
Produktene er kategorisert som IP21.							

2.5 ErP data - Technical Data Sheet

Varemerke	OSO modellnr.	Modellnavn	Faktisk volum L	Varme-tap W	ErP rating
OSO Hotwater AS	11009867	AGC 300	296	68	B
Regulativ: 2017/1369/EU - Regulativ: EU 812/2013		Direktiv: 2009/125/EC - Regulativ: EU 814/2013			
Varmetapstestet iht. standard EN 12897:2016					

2.6 Reservedeler

OSO varenr.	NRF nr.	Betegnelse	Produktbeskrivelse:	Dimensjon
11000888	8015194	RG 1 1/4”	Element - 9kW - 3x230V, 3-rørs	Lengde 460 mm
11001073	8015892	TS2	Termostat - 59T/66T 30-60°C 1fas	2-polig
11001170		Koblingsledning	Internledning - 4#, sort	På rull
11001177	8015295	Koblingsledning	Internledning - 4#, sort, gaffel+øye	Lengde 180 mm
11001181		Koblingsledning	Internledning - 4#, sort, gaffel/knekt+øye	Lengde 180 mm
11001197	8004015	Koblingsstykke	Ouneva - VC05-0011	3x1x2,5-35mm²
11001440	8405007	SV-381	Sikkerhetsventil - 3 bar - 4MS, EN1489	ø15xG1/2”M

3. INSTALLASJONSINSTRUKS

3.1 Produkter omfattet av denne instruksen

Accu Geocoil - AGC 300

3.2 Medfølgende i leveransen

Ref no.	Antall	Beskrivelse
1	1	Akkumulatortank med el. spisslast
2	1	El-sentral 9 kW - 3x230V
3	1	Montasjeanvisning (dette dokument)
4	2	Temperatursensorbrakett
5	1	3 bar sikkerhetsventil (medfølger løs)
6	1	Rustfri coil HX 2,6 m²
7	3	Stillben (fabrikkmontert)

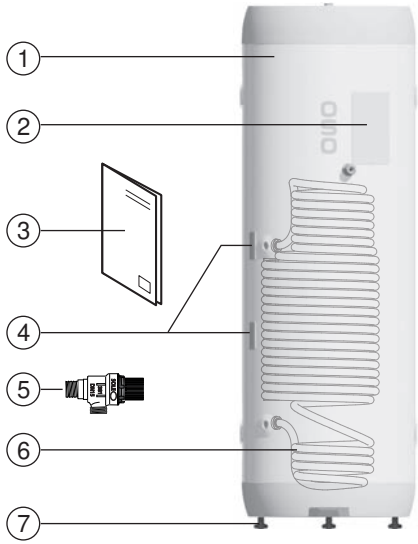

3.3 Produktdimensjoner

Alle mål i mm.

Produkt.	A	B	C	D	E	F	G	ø
AGC 300	0-40	1750	1436	926	316	286	155	595

Toleranse +/- 5 mm. (gjelder ikke mål A).

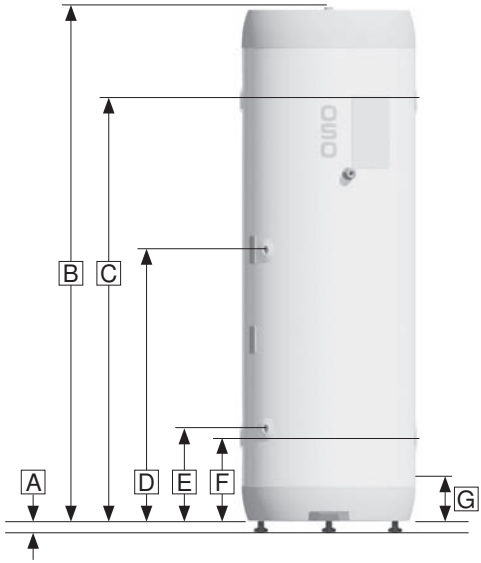

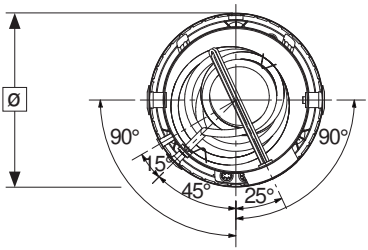

3.3.1 Inntransport

Produktet skal transporteres varsomt som illustrert, med emballasje. Benytt håndtakene i esken.

⚠ FORSIKTIG
Stusser, ventiler og lignende skal ikke benyttes til å løfte produktet da dette kan forårsake funksjonsfeil.

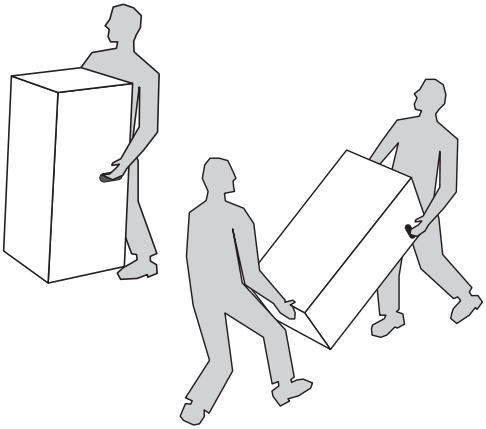

3.4 Krav til installasjonssted og plassering

⚠ FORSIKTIG	
❗	Produktet skal plasseres i rom med sluk, utført iht. våtromsnormen / siste TEK. Alternativt skal aut. vannstoppventil med sensor og overløp fra sikkerhetsventil til sluk monteres.
❗	Produktet skal plasseres i et tørt og permanent frostfritt miljø.
❗	Produktet skal plasseres på gulv egnet for totalvekt av produktet i drift. Se merkeplate.
❗	Produktet skal ha fri serviceavstand på 40 cm foran el-sentral / 10 cm over høyeste punkt.
❗	Produktet skal være enkelt tilgjengelig for service og vedlikehold.

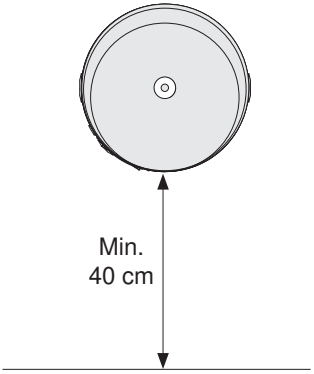

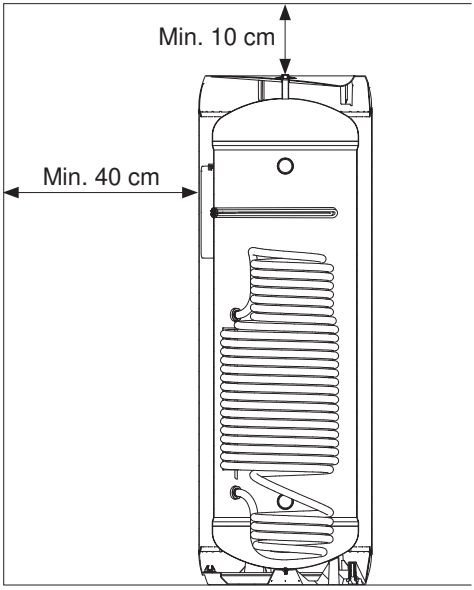

3.5 Rør-installasjon

Ved installasjon skal godkjente rør av korrekt dimensjon benyttes. Gjeldende standarder og forskrifter skal følges.

Nr	Dimensjon	Anslutning beskrivelse
1	G 3/4" F	Lufting / hetvann - plugget
2	G 1 ½" F	Øvre anslutning magasin
3	G 3/4" F	Øvre anslutning coil
4	G 3/4" F	Nedre anslutning coil
5	G 1 ½" F	Nedre anslutning magasin
6	G ½" F	Tømming / sikkerhetsventil

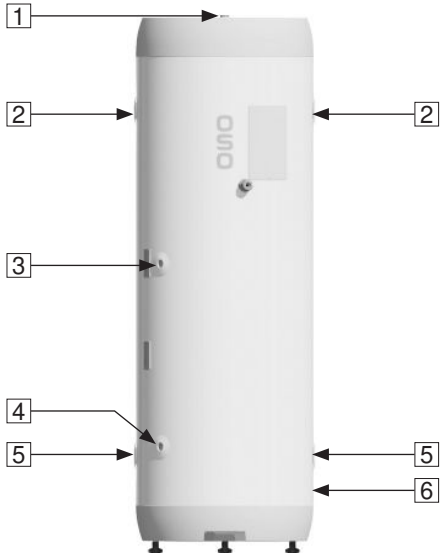

3.5.1 Montering av rør

A) Rør i egnet dimensjon legges frem til viste anslutninger og tilkobles med egnet tetningsmiddel. Anslutninger som ikke benyttes må plugges forsvarlig.

3.5.2 Montering av overløpsrør

Evt. overløpsrør (8) i egnet dimensjon føres til sikkerhetsventil;

- Kobles til overløp (7) på sikkerhetsventil.
- Føres uavstengbart, brutt og frostfritt med fall til sluk.

Sikkerhetsventil 3 bar medfølger. Maksimalt driftstrykk for dette produktet er 3 bar.

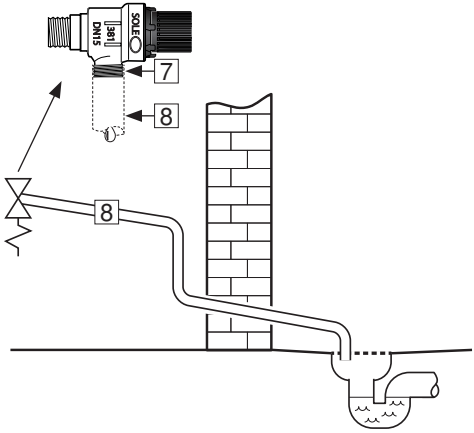

3.5.3 Montasjeinstruks

⚠ FORSIKTIG	
!	Produktet skal plasseres i rom med sluk, utført iht. våtromsnormen / siste TEK. Alternativt skal aut. vannstoppventil med sensor og overløp fra sikkerhetsventil til sluk monteres.
!	Produktet skal monteres loddrett og i vater, på gulv egnet for totalvekt av produktet i drift. Se merkeplate.
!	Produktet skal ha fri serviceavstand på 40 cm foran el-sentral / 10 cm over høyeste punkt.

3.5.4 Montasjeanbefaling

ANBEFALING	
-	Sørg for avstand til gulv. Skru fabrikkmonterte stillben (S) ut minimum 15 mm. fra bunn av produktet.
-	Ved installasjon i rom som ikke er utført iht. våtromsnormen, bør vanntett spillbakke med overløpsrør ≥ 18 mm. innv. til sluk monteres under produktet, i tillegg til aut. vannstoppventil med sensor. Dette vil forebygge mot evt. materielle skader.

3.5.5 Koblingsforslag

Koblingsforslag for AGC 300 med solfanger og varmepumpe (under). Illustrasjonen er kun ment som en skisse, og inneholder ikke alle nødvendige komponenter osv.

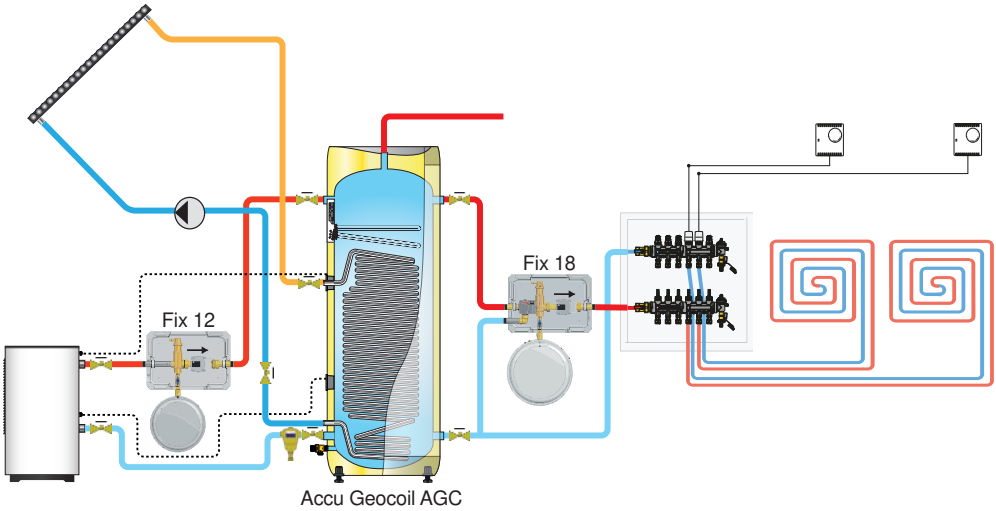

3.5.6 Trykkfallstabell coil

Produktinfo:		Trykkfall (mbar) ved volumstrøm:							kv-verdi (m³/t):
Produkt	Coil hete-flate m²	540 L/h (0,15L/s)	900 L/h (0,25 L/s)	1800 L/h (0,50 L/s)	2700 L/h (0,75 L/s)	3600 L/h (1,00L/s)	4500 L/h (1,25 L/s)	5400 L/h (1,50 L/s)	Volumstrøm @ 1 bar trykkfall
AGC 300	2.6	28	76	288	573	1001	1494	2120	3.9

3.6 El-installasjon

Fast el. montasje skal benyttes ved installasjon. El-montasje skal utføres av aut. elektriker. Gjeldende standarder og forskrifter skal følges.

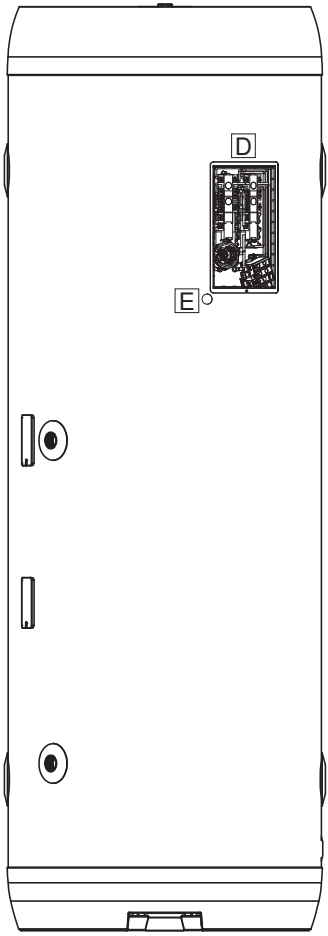

3.6.1 Elektriske komponenter

Komponent	Merknad
Sikkerhetstermostat	70°C termoutløser
Arbeidstermostat	30-60°C stillbar
Varmeelement	9 kW - 3fas 230V
Internledninger	Varmebestandig

3.6.2 Elektriske tilkoblinger i el-boks

⚠ ADVARSEL
Kontinuerlig spenning er tilstede på tilkoblingspunktene. Før elektrisk arbeid utføres skal strømtilførsel brytes og sikres mot påsetting mens arbeid pågår.

A) Tilførselsledning kobles av aut. elektriker på koblingsstykke (1) som vist. Tilførselsledninger skal sikres med egnet strekkavlaster.
B) Internledninger fra koblingsstykke (1) til termostater samt ledninger fra termostater til elementer er ferdig koblet fra fabrikk.
C) Påse at jordledning (gul ledning med grønn stripe) er koblet til jordingspunkt ⏚

Lokk over el-sentral skal være korrekt montert før strøm påsettes. Strøm må ikke påsettes før produktet er fylt med vann.

3.6.3 Tiltrekkingsmomenter

Komponent	Tiltrekkingsmoment
G 1.1/4”M varmeelement	60 Nm (+/- 5)
Termostatskruer	2 Nm (+/- 0,1)
Skruer på elementhode	2 Nm (+/- 0,1)

Koblingsskjema viser standard kobling fra fabrikk (3x230V).
Produktet er utstyrt med en el-sentral (D) som må forsynes med egen strømtilførsel via kabelåpningen (E). Egnet strekkavlaster skal benyttes (medfølger).

Alternativ el-kobling er mulig, se pkt. 3.6.4 på neste side.

⚠ ADVARSEL
Kontinuerlig spenning er tilstede på tilkoblingspunktene. Før elektrisk arbeid utføres skal strømtilførsel brytes og sikres mot påsetting mens arbeid pågår.

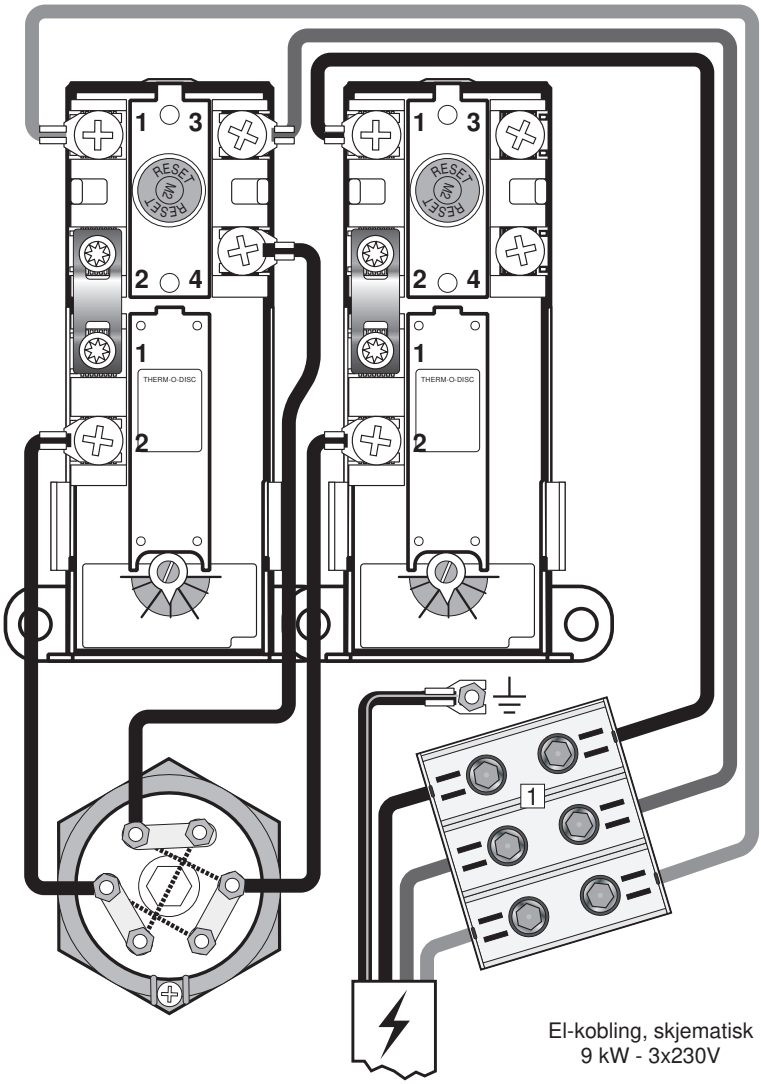

El-kobling, skjematisk
9 kW - 3x230V

3.6.4 Omkobling til alternativ elektrisk effekt

⚠ ADVARSEL
Kontinuerlig spenning er tilstede på tilkoblingspunkter i el-sentralene. Før elektrisk arbeid utføres skal strømtilførsel brytes og sikres mot påsetting mens arbeid pågår.

Accu Geocoil AGC 300 kan kobles om til alternativ effekt og spenning i el-sentralen. Omkobling skal utføres av aut. elektriker.
Standard el-kobling fra fabrikk er vist på side 11.

Koblingsskjema (A):
Effekt:: 3 kW - 1x230V

A

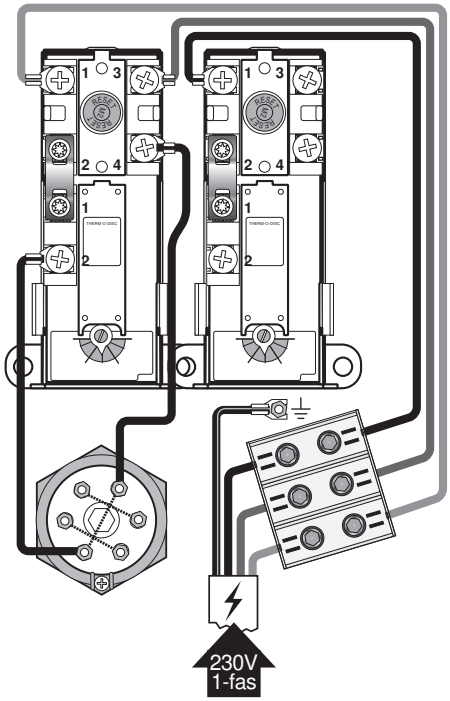

Koblingsskjema (B):
Effekt: 6 kW - 1x230V

B

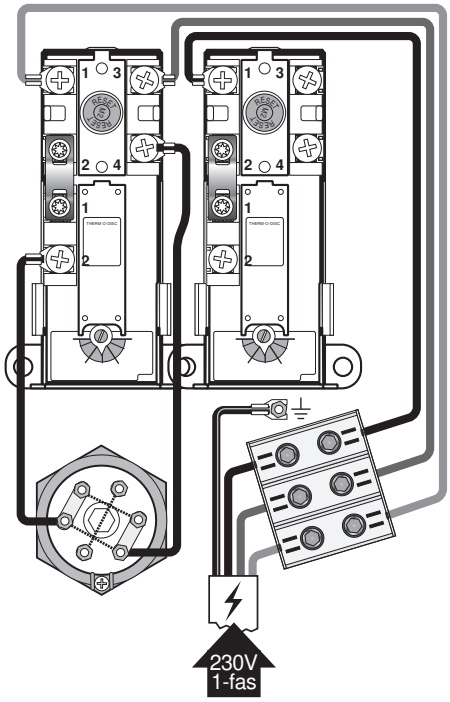

⚠ ADVARSEL
Kontinuerlig spenning er tilstede på tilkoblingspunkter i el-sentralene. Før elektrisk arbeid utføres skal strømtilførsel brytes og sikres mot påsetting mens arbeid pågår.

Koblingsskjema (C):
Effekt: 6 kW - 3x230V
Ledning (1) og (2) medfølger løse.

C

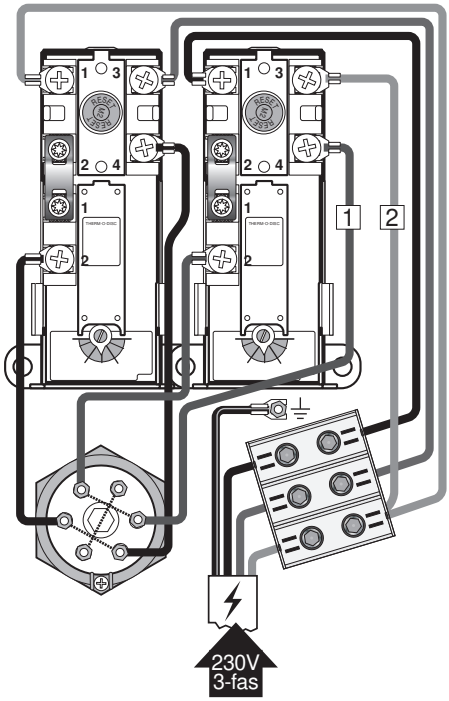

Koblingsskjema (D):
Effekt: 9 kW - 3x400V

D

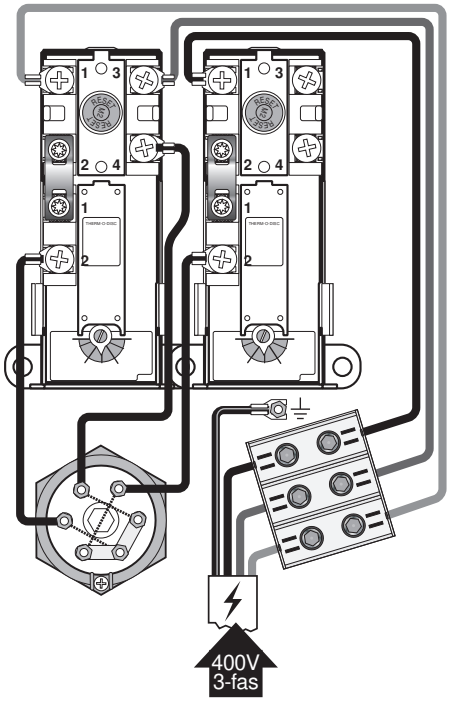

3.6.5 Montasjeinstruks

⚠ ADVARSEL	
❗	Produktet skal være fylt med vann før strøm tilkobles.
❗	Fast el. montasje skal benyttes ved installasjon iht. forskrift. El-montasje skal utføres av aut. elektriker.
❗	Nettkabel skal tåle 90°C. Egnet strekkavlaster skal monteres (medfølger).

⚠ FORSIKTIG	
❗	Produktet skal ha fri serviceavstand på 40 cm foran el-sentral / 10 cm over høyeste punkt.
❗	Ved evt. skade på el-tilførselskabel skal denne erstattes med ny kabel med korrekte spesifikasjoner for installasjonen. Alt el-arbeid skal utføres av aut. elektriker.

3.6.6 Montasjeanbefaling

ANBEFALING	
-	Aut. elektriker skal beregne korrekt tilførselskabel og sikring iht. gjeldende standarder og forskrifter.

3.6.7 Montasje av temperatursensor

Produktet er utstyrt med 2 stk. temperatursensorbraketter som benyttes til å montere temperatursensor på 6 eller 8 mm. Følg fremgangsmåten nedenfor for å montere temperatursensorer:

1. Fjern temperatursensorbraketten (A) fra tanken ved å gripe tak i den og trekke den rett ut.
2. Monter temperatursensoren (B) i sporene i sensorbraketten og legg sensorkabelen i kabelsporet (D). En 8 mm sensor (vist) passer i de øvre sporene (C), mens en 6 mm sensor passer i det nedre sporet (E).
3. Monter sensorbraketten i tanken igjen. Påse at braketten føres helt inn, slik at det blir god kontakt mellom sensoren og den innvendige tankoverflaten av rustfritt stål. Sørg for at sensorkabelen plasseres riktig i kabelsporet (D), slik at kabelen ikke blir skadet.

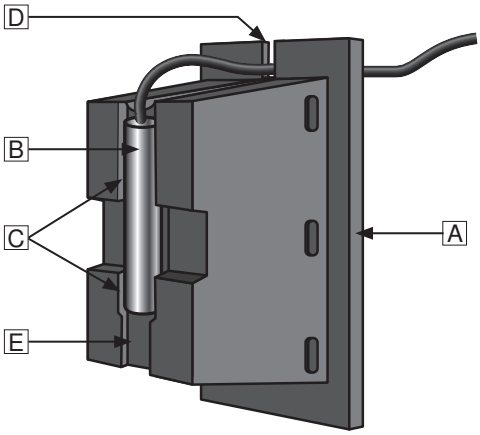

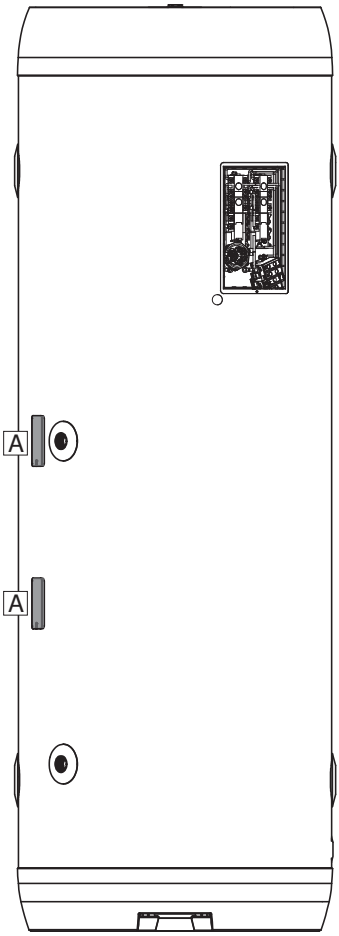

4. IGANGSETTELSE FØRSTE GANG

4.1 Fylling av vann

Sjekk først at alle røranslutninger er korrekt utført. Fyll deretter tanken iht. de behov/krav som stilles av anlegget. Sørg for at tanken luftes under oppfylling slik at luftlommer unngås. Produktet er utstyrt med en plugget luftestuss i toppen (1).

4.2 Påsettelse av strøm

Når bereder er fylt med vann kan strøm påsettes. Slå på bryter/sikring.

4.3 Kontrollpunkter

A) Sjekk at alle rørkoblinger til/fra produktet er tette og ikke lekker.
B) Sjekk at strømtilførsel til produktet ikke er i fare for å bli utsatt for mekanisk, termisk eller kjemisk påvirkning.
C) Sjekk at evt. overløpsrør fra sikkerhetsventil er uavstengbart og brutt, samt ligger frostfritt med fall til sluk.
D) Sjekk at produktet står stabilt i lodd og i vater.

4.4 Tømming av vann

⚠ ADVARSEL
Vanntemperaturen i produktet er opptil 60°C og medfører skoldingsfare. Det skal derfor utvises spesiell forsiktighet ved tømming av produktet.

A) Koble fra strømtilførselen.
B) Steng inngående vanntilførsel.
C) Åpne produktets luftestuss (1). La stå åpen under tømming (hindrer vacuum).
D) Produktet tømmes via sikkerhetsventil / tømmestuss (2)

Etter tømming stenges sikkerhetsventil / tømmestuss (2). Steng luftestuss (1).

4.5 Overlevering til sluttbruker

INSTALLATØR SKAL:
Instruere sluttbruker om sikkerhetsinstruks og vedlikeholdsinstruks.
Veilede sluttbruker vedr. innstillinger og tømming av produktet.
Overlevere denne montasjeanvisningen til sluttbruker.
Skrive inn kontaktinformasjon i skjema på side 4 i denne manual.

5. INNSTILLINGER

5.1 Innstilling

5.1.1 Termostatinnstilling

Produktets termostater er stillbare fra 30-60°C. For å justere temperaturen:

A) Koble fra strømtilførselen.
B) Demonter el-lokk (5) med en skrutrekker.
C) Juster temperatur på termostatene (3) med en skrutrekker.

Monter el-lokk (5) FØR strømtilførsel kobles til.

5.1.2 Resetting av sikkerhetstermostat

Produktets sikkerhetstermostater slår ut ved fare for overoppheting. Disse resettes ved å bryte strømtilførsel, demontere el-lokket (5) og trykke inn den røde "RESET"-knappen (4). Om termostaten slår ut gjentatte ganger, kontakt installatør.

5.1.3 Justering av stillben

Produktet leveres med tre fabrikkmonterte stillben, justerbare fra 0-40 mm. Skru stillbena ut minimum 15 mm. fra bunn av produktet. Juster bena individuelt til produktet står støtt og stabilt i lodd og i vater.

5.2 Vedlikehold

Produktet skal ha årlig ettersyn av alle komponenter. Vedlikehold skal utføres av personer over 18 år, med tilstrekkelig kompetanse. Årlig kontroll inkluderer:

- Kontroll av tetthet ved anslutninger på alle komponenter og rørkoblinger.
- Ettertrekking av alle el-koblinger i elsentralen:

A) Bryt strømtilførsel til produktet og sikre at strøm ikke kan påsettes mens arbeidet pågår.
B) Demonter el-lokket (5) og trekk til alle el-koblinger, se tiltrekkingsmomenter i tabell 5.2.1.
C) El-lokket (5) skal monteres før strøm påsettes. Årlig kontroll av sikkerhetsventil utføres iht. prosedyre vist nedenfor.

⚠ ADVARSEL
Kontinuerlig spenning er tilstede i el.-boksen. Før elektrisk arbeid utføres skal strømtilførsel brytes og sikres mot påsetting mens arbeid pågår.

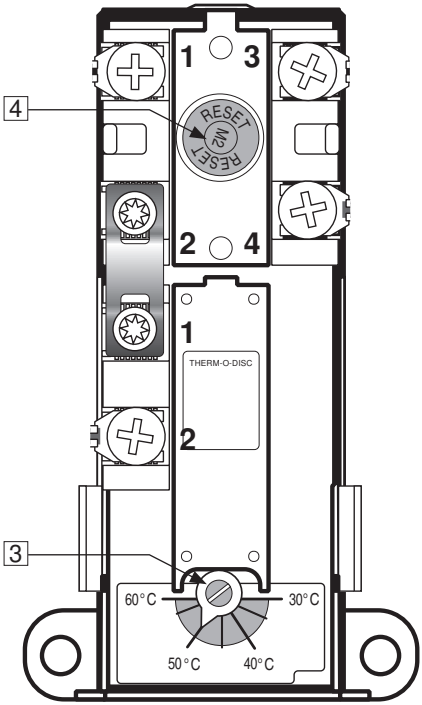

5.2.1 Tiltrekkingsmomenter

Komponent	Tiltrekkingsmoment
G 1.1/4"M varmeelement	60 Nm (+/- 5)
Termostatskruer	2 Nm (+/- 0,1)
Skruer på elementhode	2 Nm (+/- 0,1)

VEDLIKEHOLDSINSTRUKS		
!	Årlig kontroll av sikkerhetsventil:	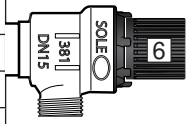
-	Åpne ventilen 1 minutt ved å vri ratt (6) ca. 90 grader til åpen posisjon.	
-	Kontroller visuelt at vannet renner fritt til avløp.	
-	JA = OK. Steng ventilen ved å vri ratt ytterligere 90 grader til lukket posisjon.	
-	NEI = IKKE OK. Bryt strømtilførsel / steng vanntilførsel. Kontakt installatør.	

6. FEILSØKING

6.1 Feil og løsninger

Hvis det oppstår problemer med produktet under drift, sjekk mulige feilkilder i tabellen nedenfor.

Dersom det er usikkerhet rundt problemet, kontakt installatør (se produktets merkeplate) eller OSO Hotwater AS - se pkt. 7.1.

FEILSØKING		
Problem	**Mulig feilårsak**	**Mulig løsning**
Det renner/drypper fra sikkerhetsventilen/det er ofte vann på gulvet ved bereder om morgenen	Sikkerhetsventilen er slitt eller det ligger partikler mellom membran og ventilsete pga. urent vann	Forsøk å spyle gjennom sikkerhetsventilen med vann. Åpne ventilen i ca. 1 minutt. Se pkt. 5.2. Hvis ventilen fremdeles renner må ventilen skiftes. Kontakt aut. installatør.
	Lekkasje ved varmeelement.	Verifiser ved å: a) bryte elektrisk tilførsel, b) skru av el-lokk, c) Visuelt sjekke om lekkasjen kommer fra varmeelement. I så fall: skift pakning / varmeelement. Kontakt aut. installatør.
Ikke varmtvann	Strømtilførsel er brutt.	Verifiser at sikringen er på / støpsel er plugget inn i veggkontakt / jordfeilbryter ikke har slått ut.
	Termostat har slått ut.	Trykk inn “RESET” knapp på sikkerhetstermostat, se “Brukerveiledning”.
	Varmeelement er defekt.	Skift varmeelement. Kontakt aut. installatør.
Ikke høy nok temperatur	Termostat er stilt på for lav temperatur.	Sjekk termostatenes innstilling. Still evt. opp til 60°C, se “Brukerveiledning”.
Sikring/jordfeilbryter slår ut gjentatte ganger	Mulig feil på berederens elektriske anlegg.	Verifiser slik: a) bryt elektrisk tilførsel, b) skru av el-lokk, c) sjekk visuelt el.-boksen for evt. problemer. Kontakt i så fall aut. elektriker for kontroll. Monter el-lokk.

7. GARANTIBETINGELSER - Gjelder kun Norge

1. Omfang
OSO Hotwater AS (heretter kalt OSO) garanterer at Produktet i en periode på 5 år fra kjøpsdato er; i) produsert i henhold til OSO spesifikasjoner, ii) fri for material og fabrikasjonsfeil, under forutsetning av at nedenstående betingelser er fulgt. Alle komponenter garanteres fri for material- og produksjonsfeil i 2 år. Garantien er frivillig utvidet av OSO til 10 år for den rustfrie trykktanken. Den utvidede garantien gjelder utelukkende for Produkter kjøpt av forbruker, installert for privat bruk, distribuert av OSO eller en forhandler som opprinnelig kjøpte Produktet fra OSO og som er installert av en autorisert rørlegger.
Garanti for produkter som er kjøpt av kommersielle enheter eller som har blitt installert for kommersielt bruk reguleres utelukkende av Kjøpsloven og nedenstående forutsetninger og begrensninger for garanti.

2. Dekning
Hvis en feil oppstår og et gyldig krav er mottatt innenfor den lovpålagte garantiperioden, skal OSO, etter eget valg og innenfor lovens rammer, enten; i) reparere feilen, eller; ii) erstatte det defekte produktet med et nytt som er identisk eller tilsvarende i funksjon, eller; iii) refundere kjøpsprisen for produktet.
Hvis en feil oppstår og et gyldig krav er mottatt etter at den lovpålagte garantiperioden er utgått, men innenfor den utvidede garantiperioden, vil OSO kostnadsfritt levere et nytt produkt som er identisk eller tilsvarende i funksjon som det defekte. OSO vil i slike tilfeller ikke dekke noen øvrige kostnader forbundet med utskiftningen.
Produkter eller komponenter som skiftes ut i forbindelse med garantikrav, går over til å bli OSO sin eiendom. Produktet eller komponenten som skiftes ut medfører ikke en forlengelse av den opprinnelige garantiperioden.

3. Forutsetninger
Produktet er tilpasset vannkvaliteten fra de fleste offentlige vannverk. Imidlertid kan visse vannkvaliteter (se under) ha svært negativ effekt (medføre korrosjon) for Produktets forventede levetid. Ved usikkerhet vedrørende vannkvalitet, skal det lokale vannverket kunne informere om de nødvendige dataene.

Garantien gjelder kun dersom følgende forutsetninger er fulgt:
- Produktet har blitt installert i henhold til medfølgende montasjeanvisning og alle relevante reguleringer, forskrifter, normer og krav gjeldende på installasjonstidspunktet.
- Produktet ikke har blitt modifisert, endret, utsatt for unormale påvirkninger og at ingen fabrikk-monterte eller medfølgende deler er fjernet.
- Produktet kun har vært tilkoblet offentlig vannverk, vært i jevnlig bruk, og at vannkvaliteten er iht. følgende:
  - Klorider < 75 mg / L*
  - Konduktivitet (EC) ved 25°C < 230 µS / cm*
  *Ved høyere verdier, inntil 250 mg/L, skal anode monteres før vann påfylles produktet.
- Varmeelementet ikke har vært utsatt for vann med hardhet over 5°dH (90 mg/L $CaCO_3$).
- Enhver form for desinfisering av røranlegget har blitt utført uten å påvirke produktet. Produktet skal isoleres fra enhver form for kjemisk desinfisering.
- Produktet har vært i jevnlig bruk fra og med installasjonsdato. Dersom Produktet ikke skal brukes på 60 dager eller mer, må det tappes ned.
- Service og vedlikehold har blitt gjennomført av en kyndig person iht. kravene i medfølgende montasjeanvisning og alle relevante tekniske forskrifter. Enhver komponent benyttet ifm. service er en original OSO reservedel.
- Enhver garantikostnad har blitt skriftlig godkjent av OSO før den påløper.
- Kjøpskvittering og/eller kvittering for installasjonen, en vannprøve samt det defekte produktet blir gjort tilgjengelig for OSO på forespørsel.

Dersom ovenstående forutsetninger ikke etterfølges kan det resultere i at Produktet blir skadet, og påfølgende vannlekkasje.

4. Begrensninger
Garantien dekker ikke:
- Enhver form for feil eller kostnad som oppstår som følge av ukorrekt installasjon eller bruk, manglende vedlikehold, forsømmelse, misbruk, endring eller reparasjon utført på feil måte eller enhver feil som oppstår som følge av endring av produktet fra sin originale form.
- Noen form for følgeskader eller indirekte tap som følge av Produktfeil eller manglende leveranse fra Produktet.
- Enhver skade forårsaket av frost, overtrykk, overspenning, tørrkoking eller klorbehandling.
- Feil forbundet med stillestående vann dersom Produktet ikke har vært i bruk på > 60 dager i strekk.
- Tilkoblet rørupplegg eller utstyr tilkoblet Produktet.
- Transportskader. Transportøren skal gjøres oppmerksom på slike skader ved mottak.
- Kostnader som følge av at produktet ikke er enkelt tilgjengelig for service.

Denne garantien begrenser ikke Kjøpers lovbestemte rettigheter på noen måte.

7.1 Kundeservice

Ved problemer som ikke er løsbare etter gjennomgang av feilsøkingsguiden i denne montasjeanvisningen (pkt. 6.1), kontakt enten:

A) Installatøren som leverte produktet.
B) OSO Hotwater AS: Tlf. 32 25 00 00
oso@oso.no / www.oso.no

8. DEMONTERING AV PRODUKTET

8.1 Demontering

A) Koble fra varmekilde.
B) Steng inngående kaldtvannstilførsel.
C) Tøm produktet for vann – se punkt. 4.4.
D) Koble fra alle røranslutninger.
E) Produktet kan nå fjernes.

8.2 Returordning

Dette produktet er resirkulerbart, og bør leveres på miljøgjenvinningsstasjon. Dersom produktet erstattes av et nytt kan installatør ta med seg gammel bereder til gjenvinning.

OSO
HOTWATER

OSO Hotwater AS
Industriveien 1
3300 Hokksund - Norway
Tel: +47 32 25 00 00
oso@oso.no
www.osohotwater.com

© Alle deler av denne montasjeanvisningen er beskyttet av åndsverksloven
og skal ikke reproduseres eller distribueres uten skriftlig avtale med produsenten.
Forandringer forbeholdes.

Accu Geocoil - AGC

300 l.

EN

SAFETY INFORMATION
O&M INFORMATION
INSTALLATION MANUAL
TDS - TECHNICAL DATA SHEET

Manufactured by OSO Hotwater AS
Industriveien 1 - 3300 Hokksund - Norway
Tel.: +47 32 25 00 00 / E-mail: oso@oso.no
www.osohotwater.com

11002351-07 - 03-2026

CONTENTS

1. Safety instructions 3
1.1 General information 3
1.2 Safety instructions for users..... 4
1.3 Safety instructions for installers 4

2. Product description 5
2.1. Product identification..... 5
2.2. Intended use 5
2.3 CE marking 5
2.4 Technical data 5
2.5. ErP data (TDS) 5
2.6 Spare parts 5

3. Installation instructions..... 6
3.1. Products covered by these instructions..... 6
3.2. Included in delivery 6
3.3. Product dimensions 6
3.4. Requirements for installation location 7
3.5. Pipe installation..... 8
3.6. Electrical installation 10

4. Initial commissioning 12
4.1. Filling with water 12
4.2. Turning on the power 12
4.3. Control points..... 12
4.4. Emptying of water 12
4.5. Handover to end user 12

5. Settings 13
5.1. Settings 13
5.2. Maintenance 13

6. Troubleshooting 14
6.1. Faults and fixes..... 14

7. Warranty conditions 15
7.1. Warranty and registration..... 15
7.2. Customer service 15

8. Removing the product 15
8.1. Removal..... 15
8.2. Return scheme..... 15

1. SAFETY INSTRUCTIONS

1.1 General information

- Read the following safety instructions carefully before installing, maintaining or adjusting the buffer tank.
- Personal injury or material damage may result if the product is not installed or used in the intended manner.
- Keep this manual and other relevant documents where they are accessible for future reference.
- The manufacturer assumes compliance (by the end user) with the safety, operating and maintenance instructions supplied and (by the installer) with the fitting manual and relevant standards and regulations in effect on the date of installation.

Symbols used in this manual:

⚠ WARNING	Could cause serious injury or death
⚠ CAUTION	Could cause minor or moderate injury or damage to property
⊘	DO NOT
❗	DO

❗	This document should be kept in a suitable place where it is accessible for future reference.

1.2 Safety instructions for users

⚠ WARNING	
⊘	The overflow from the safety valve must NOT be sealed or plugged.
⊘	The product must NOT be modified or changed from its original state.
⊘	Children must NOT play with the product or go near it without supervision.
❗	Maintenance/settings should only be carried out by persons over 18 years of age, with sufficient understanding.

⚠ CAUTION	
⊘	The product must not be exposed to frost, over-pressure, over-voltage or chlorine treatment. See warranty provisions.
⊘	Maintenance/configuration should not be carried out by persons of diminished physical or mental capacity, unless they have been instructed in the correct use by someone responsible for their safety.

1.3 Safety instructions for installers

⚠ WARNING	
⊘	The product is supplied with a safety valve (supplied loose). The overflow from the safety valve must NOT be sealed or plugged.
❗	Any overflow pipe from safety valves must be of a suitable size, clear, undamaged and frost-free with a fall to the drain.
❗	The relevant regulations and standards, as well as this installation manual, must be followed.

⚠ CAUTION	
❗	The product should be placed in a room with a drain, in accordance with the wetroom standard / latest TEK. Alternatively, fit an automatic stop valve with sensor and overflow from safety valve to drain. Liability for consequential damage will only apply if this is followed.
❗	The product should be properly aligned vertically and horizontally, on a floor or wall suitable for the total weight of the product when in operation. See rating plate.
❗	The product must be installed with clearance for servicing of 40 cm in front of the junction box/10 cm above the highest point.

To be completed by installer:

CONTACT DETAILS	
Installed by (company):	
Company address:	
Company phone:	
Company email:	
Installer name:	
Installation date:	

2. PRODUCT DESCRIPTION

2.1 Product identification

Identification details for your product can be found on the rating plate affixed to the product. The rating plate contains details of the product in accordance with EN 12897:2016 and EN 60335-2-21 in addition to other useful data. See the Declaration of Conformity at www.osohotwater.com for more information.

OSO products are designed and manufactured in accordance with:

- Pressure vessel standard EN 12897:2016
- Safety standard EN 60335-2-21

OSO Hotwater AS is certified for

- Quality ISO 9001
- Environment ISO 14001
- Working Environment ISO 45001

2.2 Intended use

Accu Geocoil is intended for use as an accumulator for heating systems and has been designed for use in closed systems. The product is supplied with electric peak load from the factory. The AGC 300 is not suited for tap water.

2.3 CE marking

CE

The CE mark shows that the product complies with the relevant directives. See Declaration of Conformity at www.osohotwater.com for more information.

The product complies with directives for:

- Low voltage LVD 2014/35/EU
- Electromagnetic compatibility EMC 2014/30/EU
- Pressurised equipment PED 2014/68/EU

The safety valve(s) used must be CE marked and conform to PED 2014/68/EU.

2.4 Technical data

OSO Model no.	Product code:	Capacity, persons	Weight, kg.	Dia. x Height mm.	Freight vol. m³	Volume 40°C water	Thermostat setting °C
801 1314	AGC 300 - 9kW / 3x230V + HX 2,6m²	-	66	ø595x1750	0.64	-	45
The products are classified as IP21.							

2.5 ErP data - Technical Data Sheet

Brand	OSO Model no.	Model name	Actual volume L	Heat loss W	ErP Rating
OSO Hotwater AS	11009867	AGC 300	296	68	B
Regulation: 2017/1369/EU - Regulation: EU 812/2013 | Directive: 2009/125/EC - Regulation: EU 814/2013					
Heat loss tested acc. to standard EN 12897:2016					

2.6 Spare parts

Item no.	NRF no.	Designation	Product description:	Dimension
11000888	8015194	RG 1 1/4"	Element - 9 kW - 3x230V, 3-tube	Length 460 mm
11001073	8015892	TS2	Thermostat - 59T/66T 30-60°C 1-phase	2-pole
11001170		Connecting cable	Internal wire - 4#, black	On reel
11001177	8015295	Connecting cable	Internal wire - 4#, black, fork+eye	Length 180 mm
11001181		Connecting cable	Internal wire - 4#, black, fork/jack+eye	Length 180 mm
11001197	8004015	Connector	Ouneva - VC05-0011	3x1x2.5-35mm²
11001440	8405007	SV-381	Safety valve - 3 bar - 4MS, EN1489	ø15xG1/2"M

3. INSTALLATION INSTRUCTIONS

3.1 Products covered by these instructions

Accu Geocoil - AGC 300

3.2 Included in delivery

Ref no.	Pcs.	Description
1	1	Buffer tank with electric peak load
2	1	Junction box 9 kW - 3x230V
3	1	Installation manual (this document)
4	2	Temperature sensor bracket
5	1	3-bar safety valve (supplied loose)
6	1	Stainless steel coil HX 2.6 m²
7	3	Feet (factory-fitted)

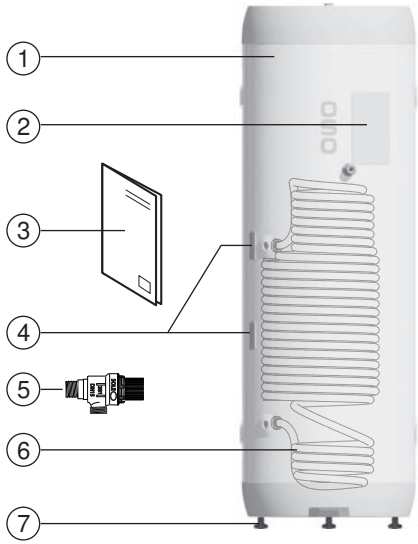

3.3 Product dimensions

All dimensions in mm.

Product.	A	B	C	D	E	F	G	ø
AGC 300	0-40	1750	1436	926	316	286	155	595

Tolerance +/- 5 mm (not dimension A).

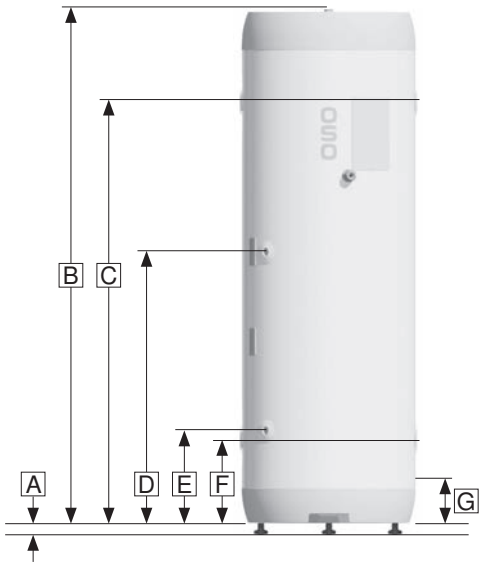

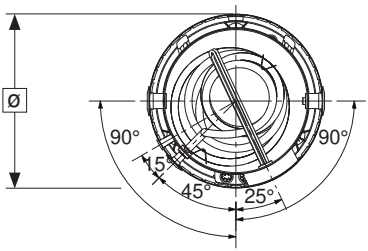

3.3.1 Delivery

The product should be transported carefully as shown, with packaging. Use the handles in the box.

⚠ CAUTION
Pipe stubs, valves etc. should not be used to lift the product as this could cause malfunctions.

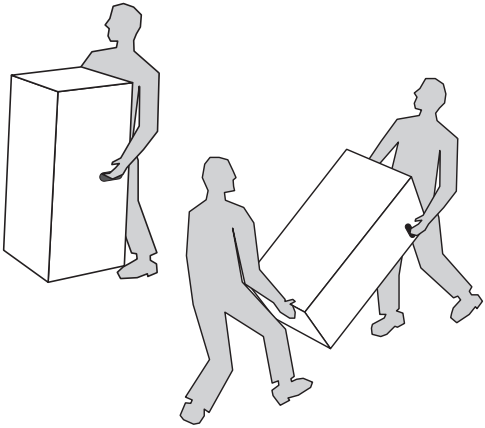

3.4 Requirements for installation location and positioning

⚠ CAUTION	
❗	The product should be placed in a room with a drain, in accordance with the wetroom standard / latest TEK. Alternatively, fit an automatic stop valve with sensor and overflow from safety valve to drain.
❗	The product should be placed in a dry and permanently frost-free position.
❗	The product should be placed on a floor suitable for the total weight of the product when in operation.. See data plate.
❗	The product must be installed with clearance for servicing of 40 cm in front of the junction box/10 cm above the highest point.
❗	The product should be easily accessible for servicing and maintenance.

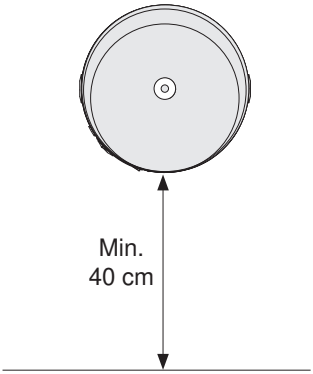

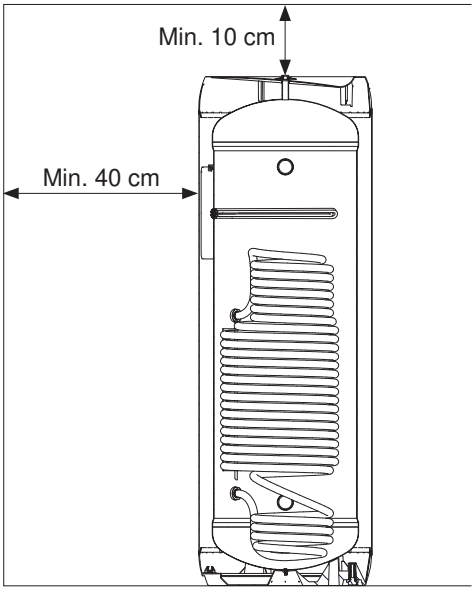

3.5 Pipe installation

Approved pipes of the correct size should be used for installation. The relevant standards and regulations must be followed.

No.	Dimension	Connection description
1	G 3/4" F	Ventilation / hot water - plugged
2	G 1 ½" F	Upper cylinder connection
3	G 3/4" F	Upper coil connection
4	G 3/4" F	Lower coil connection
5	G 1 ½" F	Lower cylinder connection
6	G ½" F	Draining/safety valve

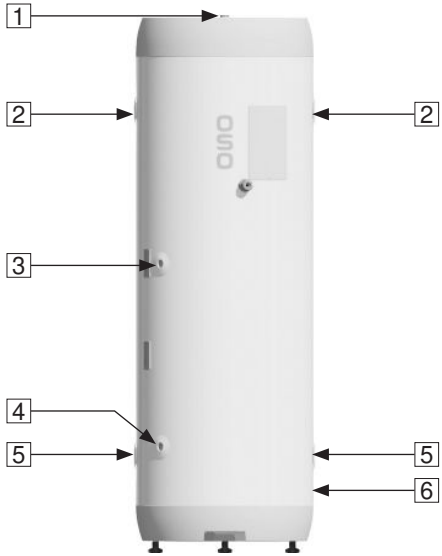

3.5.1 Fitting pipes

A) Run a pipe of suitable size to the connections shown and affix with suitable sealant. Unused connections must be plugged securely.

3.5.2 Fitting overflow pipes

If necessary, an overflow pipe (8) of a suitable dimension should be run to the safety valve;

- Connect this to the overflow (7) of the safety valve.
- Clear, undamaged and frost-free with a fall to the drain.

A 3 bar safety valve is supplied. Maximum operation pressure for this product is 3 bar.

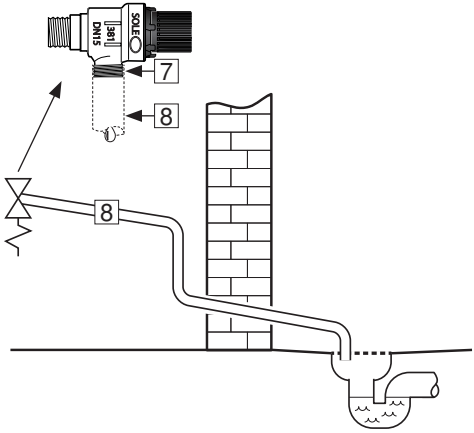

3.5.4 Fitting instructions

⚠ CAUTION	
!	The product should be placed in a room with a drain, in accordance with the wetroom standard / latest TEK. Alternatively, fit an automatic stop valve with sensor and overflow from safety valve to drain.
!	The product should be properly aligned vertically and horizontally, on a floor suitable for the total weight of the product when in operation. See rating plate.
!	The product must be installed with clearance for servicing of 40 cm in front of the junction box/10 cm above the highest point.

3.5.5 Fitting recommendation

RECOMMENDATION	
-	Allow clearance to the floor. Screw the factory-fitted feet (S) out a minimum of 15 mm from the bottom of the product.
-	For installation in rooms that do not conform to the wetroom standard, a watertight drip tray with overflow pipe of ≥ 18 mm inside diameter should be fitted under the product, in addition to an automatic stop cock with sensor. This will prevent potential material damage.

3.5.5 Connection suggestion

Connection suggestion for AGC 300 with solar collector and heat pump (below). The illustration is intended as a sketch only and does not contain all necessary components etc.

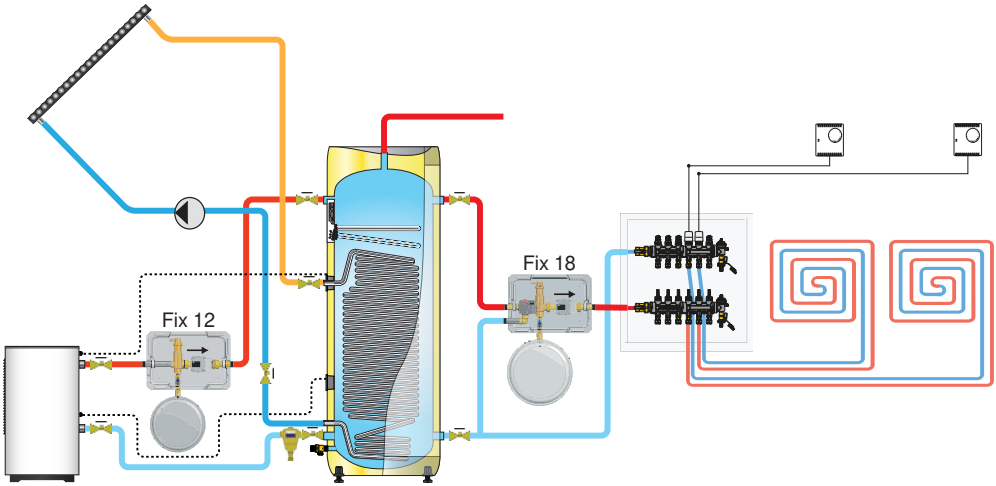

Accu Geocoil AGC

3.5.3 Pressure drop table - coil

Product info:		Pressure drop (mbar) at volume flow:							cw value (m³/h):
Product	Coil surface m²	540 L/h (0,15L/s)	900 L/h (0,25 L/s)	1800 L/h (0,50 L/s)	2700 L/h (0,75 L/s)	3600 L/h (1,00L/s)	4500 L/h (1,25 L/s)	5400 L/h (1,50 L/s)	Volume flow @ 1 bar pressure drop
AGC 300	2.6	28	76	288	573	1001	1494	2120	3.9

3.6 Electrical installation

Fixed electrical fittings must be used for installation. Any electric fittings must be installed by an authorised electrician. The relevant standards and regulations must be followed.

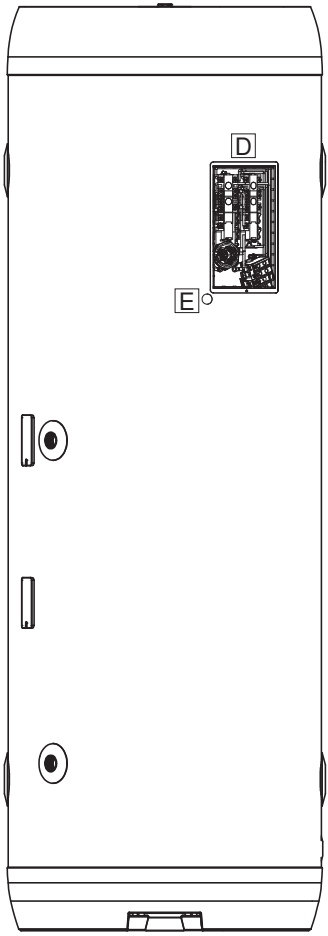

3.6.1 Electrical components

Component	Note
Safety thermostat	70°C thermal cut-out
Work thermostat	30-60°C adjustable
Heating element	9 kW - 3-phase 230V
Internal wires	Heat-resistant

3.6.2 Electrical connections in the junction box

⚠ WARNING
Constant voltage present at the terminals. Before any electrical work is done, the power supply must be disconnected and secured against activation while the work is in progress.

A) Supply cable to be disconnected from the terminal (1) by an authorised electrician as shown. Supply wires should be secured with suitable strain relievers.
B) Internal wires from the connection piece (1) to thermostats and the wires from thermostats to elements are pre-connected at the factory.
C) Make sure that the earth wire (yellow wire with green stripe) is connected to the earthing point ⏚

Cover of junction box should be correctly mounted before the power is switched on. The power must not be switched on until the product has been filled with water.

3.6.3 Torque settings

Component	Torque
G 1.1/4”M heating element	60 Nm (+/- 5)
Thermostat screws	2 Nm (+/- 0.1)
Screw on the element head	2 Nm (+/- 0.1)

Circuit diagram shows standard wiring from the factory (3x230V).
The product is equipped with a junction box (D), which must be connected to a dedicated power supply via the cable opening (E). A suitable strain reliever must be used (supplied).

Alternative electrical connection is possible, see section 3.6.4 on the next page.

⚠ WARNING
Continuous voltage is present at the terminals in the junction boxes. Before any electrical work is done, the power supply must be disconnected and secured against activation while the work is in progress.

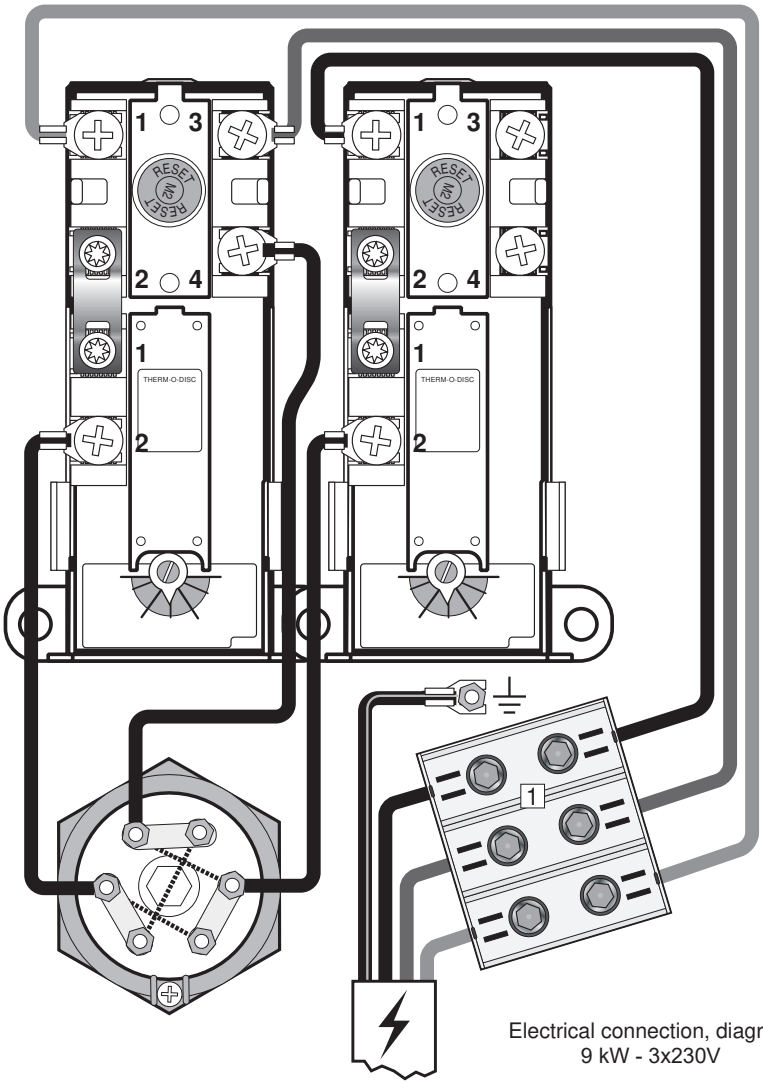

Electrical connection, diagram
9 kW - 3x230V

3.6.4 Alternative electric power layouts

⚠ WARNING
Continuous voltage is present at the terminals in the junction boxes. Before any electrical work is done, the power supply must be disconnected and secured against activation while the work is in progress.

Accu Geocoil AGC 300 can be switched over to alternative power and voltage via the junction box. Switchover must be carried out by an authorised electrician.
The standard electrical connection from the factory is shown on page 11.

Circuit diagram (A):
Power:: 3 kW - 1x230V

A

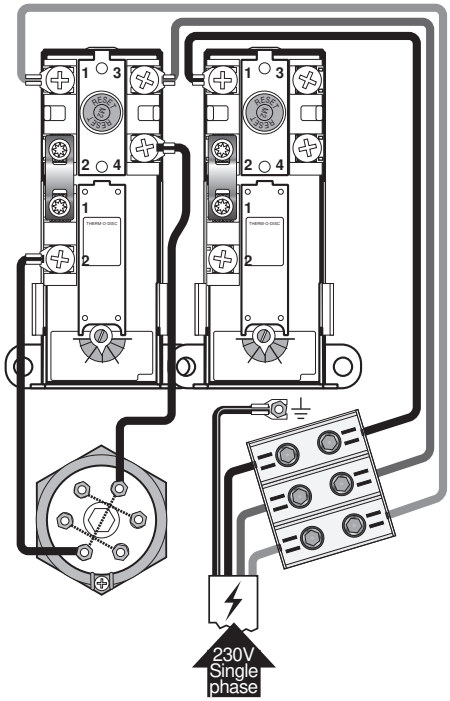

Circuit diagram (B):
Power: 6 kW - 1x230V

B

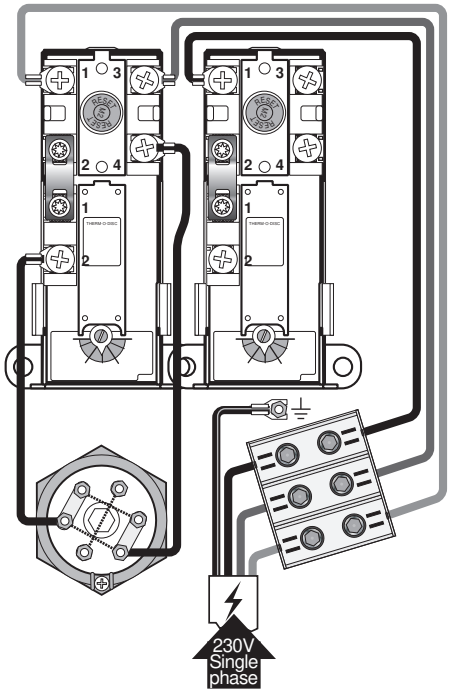

⚠ WARNING
Continuous voltage is present at the terminals in the junction boxes. Before any electrical work is done, the power supply must be disconnected and secured against activation while the work is in progress.

Circuit diagram (C):
Power: 6 kW - 3x230V
Wires (1) and (2) are supplied loose.

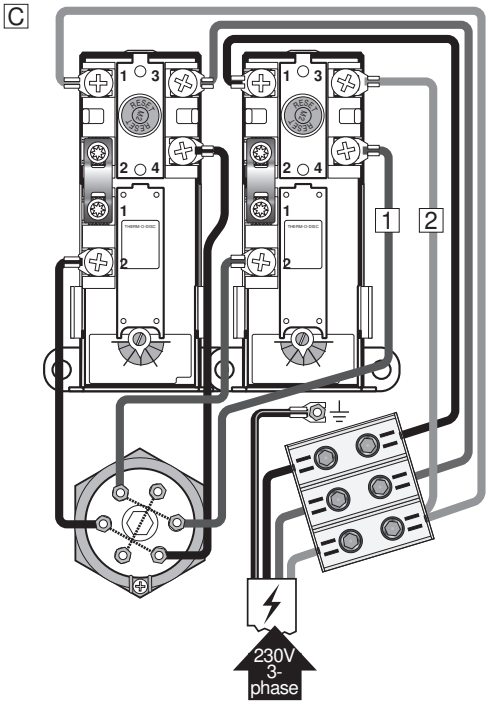

Circuit diagram (D):
Power: 9 kW - 3x400V

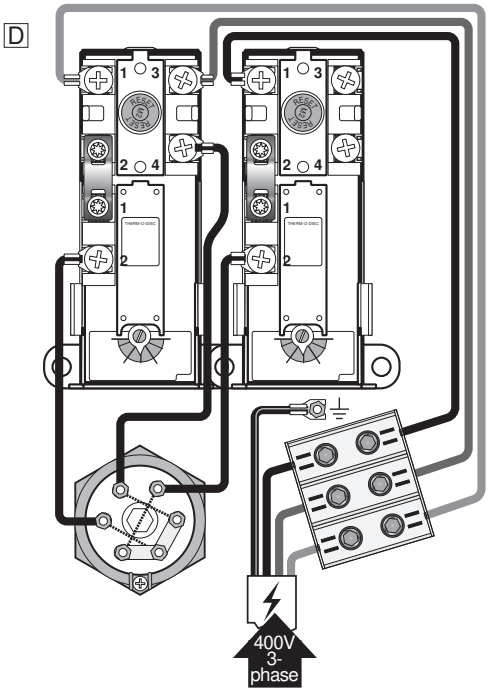

3.6.5 Fitting instructions

⚠ WARNING	
❗	The product should be filled with water before the power is switched on.
❗	Fixed electrical fittings must be used for installation according to the regulations. Any electrical fittings must be installed by an authorised electrician.
❗	The mains cable must be able to withstand 90°C. A suitable strain reliever must be installed (supplied).

⚠ CAUTION	
❗	The product must be installed with clearance for servicing of 40 cm in front of the junction box/10 cm above the highest point.
❗	In case of damage to the power supply cable, this should be replaced with a new cable with the correct specifications for the installation. All electrical work should be performed by an authorised electrician.

3.6.6 Fitting recommendation

RECOMMENDATION	
-	An authorised electrician must determine the correct supply cable and fuse according to the applicable standards and regulations.

3.6.7 Installation of temperature sensor

The product is equipped with two temperature sensor brackets that can be used to install temperature sensors of 6 or 8 mm. Please follow the procedure below for installing temperature sensors:

1. Remove the temperature sensor bracket (A) from the tank by grasping it and pulling it straight out.
2. Install the temperature sensor (B) in the channels on the sensor bracket and place the sensor cable in the cable channel (D). An 8 mm sensor (shown) fits the upper channels (C), while a 6 mm sensor fits the lower channel (E).
3. Reinstall the sensor bracket in the tank. Make sure that the bracket is pushed all the way in to ensure good contact between the sensor and the stainless steel interior tank surface. Make sure that the sensor cable is correctly placed in the cable channel (D) so that the cable does not become damaged.

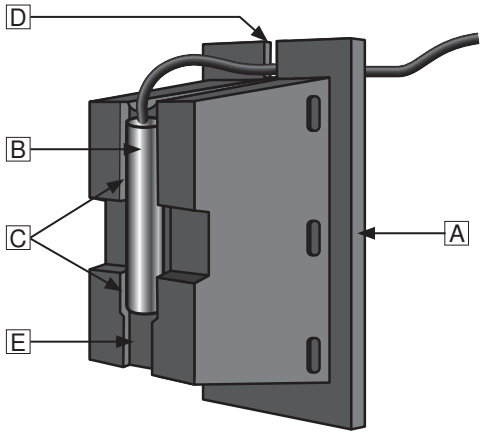

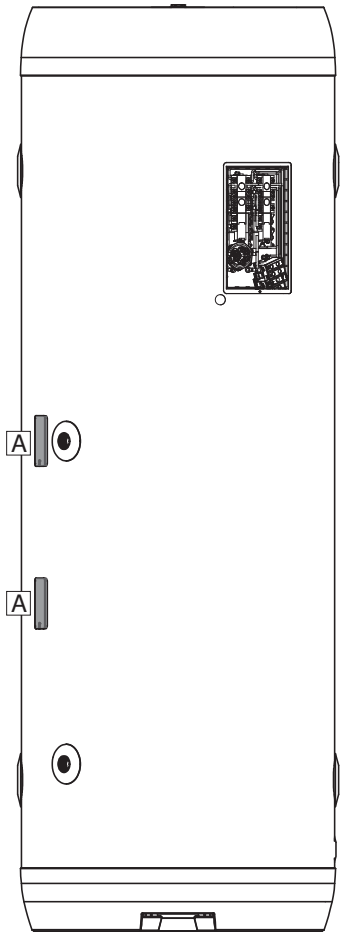

4. INITIAL COMMISSIONING

4.1 Filling with water

First check that all pipes are connected correctly. Then fill the tank according to the needs/requirements of the system. Make sure that the tank is vented during filling to prevent air pockets. The product is equipped with a plugged vent at the top (1).

4.2 Turning on the power

When the cylinder has been filled with water, the power can be switched on. Switch on breaker/fuse.

4.3 Control points

A) Check that all pipe connections to/from the product are tightened and not leaking.
B) Check that the power supply to the product is not at risk of exposure to mechanical, thermal or chemical damage.
C) Check that any overflow pipe from the safety valve is clear, undamaged and frost-free with a fall to the drain.
D) Check that the product is in a stable position both vertically and horizontally.

4.4 Emptying of water

⚠ WARNING
The water temperature in the product is up to 60°C and could cause scalding. Special care should therefore be taken when emptying the product.

A) Disconnect the power supply.
B) Close the incoming water supply.
C) Open the product's vent (1). Leave open while emptying (prevents vacuum).
D) The product is emptied using the safety valve/drain pipe (2)

After emptying, close the safety valve/drain pipe (2). Close vent (1).

4.5 Handover to end-user

THE INSTALLER MUST:
Brief the end-user on safety and maintenance instructions.
Brief the end-user on settings and emptying the product.
Hand this installation manual over to the end-user.
Remember to enter your contact details in the form on page 4 of this manual.

5. SETTINGS

5.1 Settings

5.1.1 Thermostat setting

The product thermostats can be set to between 30 and 60°C. Here are the steps for adjusting the temperature:

A) Disconnect the power supply.
B) Remove the cover (5) with a screwdriver.
C) Adjust the temperature on the thermostats (3) with a screwdriver.

Important: Refit the cover (5) BEFORE connecting the power supply.

5.1.2 Resetting the safety thermostat

The safety thermostats on the product cut out when there is a risk of overheating. These are reset by switching off the power supply, removing the cover (5) and pressing the red 'RESET' button (4). If the thermostat cuts out repeatedly, contact the installer.

5.1.3 Adjusting the feet

The product is supplied with three factory-fitted feet, adjustable from 0 to 40 mm. Screw the feet out a minimum of 15 mm from the bottom of the product. Adjust the feet individually until the product is in a stable position both vertically and horizontally.

5.2 Maintenance

An annual inspection of components must be carried out for the product. Maintenance should be carried out by persons over 18 years of age with sufficient expertise. Annual inspections include:

- Annual inspection of leaktightness at all components and pipe fittings.
- Tightening of all electrical connections in the junction box:

A) Disconnect the power supply to the product and make sure that the power cannot be turned on while work is ongoing.
B) Remove the cover (5) and tighten all electrical connections, see torque settings in Table 5.2.1.
C) Install the cover (5) before turning the power back on again.

Annual inspections of safety valves must be carried out in accordance with the procedure below.

⚠ WARNING
Continuous voltage is present at the terminals in the junction boxes. Before any electrical work is done, the power supply must be disconnected and secured against activation while the work is in progress.

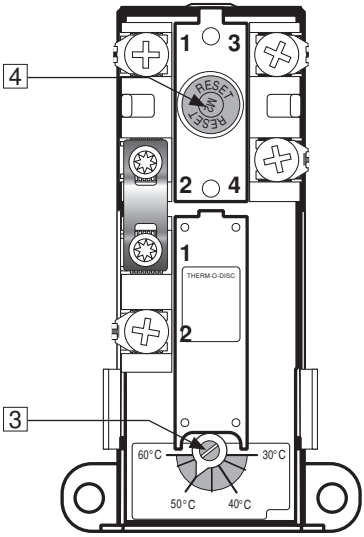

3.6.4 Torque settings

Component	Torque
G 1.1/4"M heating element	60 Nm (+/- 5)
Thermostat screws	2 Nm (+/- 0.1)
Screw on the element head	2 Nm (+/- 0.1)

MAINTENANCE INSTRUCTIONS		
!	Annual inspection of safety valve:	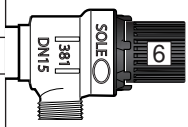
-	Open valve for 1 minute by turning the knob (6) approx. 90 degrees to the open position.	
-	Visually check that the water is flowing freely to the drain.	
-	YES = OK. Close the valve by turning the knob a further 90 degrees to the closed position.	
-	NO = NOT OK. Disconnect power supply / shut off water supply. Contact installer.	

6. TROUBLESHOOTING

6.1 Faults and fixes

If problems arise when the product is in use, check for possible faults and fixes in the table. If you are unsure what is wrong, contact the installer (see product type plate) or OSO Hot-water AS - see section 7.1.

TROUBLESHOOTING		
Problem	**Possible cause of fault**	**Possible solution**
There is leakage/dripping from the safety valve/ there is often water on the floor by the cylinder in the morning	The safety valve is worn or there are particles stuck between the membrane and the valve seat because the water is dirty	Try to flush with water through the safety valve. Open valve for approx. 1 minute. See section 5.2. If the valve still leaks, it must be replaced. Contact auth. installer.
	Leak from heating element.	Verify as follows: a) cut the electric supply, b) unscrew the cover, c) visually check whether there is a leak from the heating element. If so, replace the gasket/heating element. Contact auth. installer.
No hot water	Power supply interrupted.	Verify that the fuse is on / the plug is plugged in to the wall contact / the earth breaker has not tripped.
	Thermostat has cut out.	Press the 'RESET' button on the safety thermostat; see 'User guide'.
	Heating element is defective.	Replace heating element. Contact auth. installer.
Not high enough temperature	The thermostat is set for low temperatures.	Check the thermostat settings. Turn up to 60°C; see 'User guide'.
Fuse/earth breaker trips repeatedly	Possible fault in the heater's electrical system.	Verify as follows: a) cut the electric supply, b) unscrew the cover, c) visually check the junction box for any problems. If so, contact auth. installer to check. Fit the cover.

7. WARRANTY CONDITIONS

1. Scope
OSO Hotwater AS (hereinafter called OSO) warrants for 2 years from the date of purchase, that the Product will: i) conform to OSO specification, ii) be free from defects in materials and workmanship, subject to conditions below. All components carry a 2-year warranty.
The warranty is voluntarily extended by OSO to 5 years for the stainless steel inner tank. This extended warranty only applies to Products purchased by a consumer, that has been installed for private use and that has been distributed by OSO or by a distributor where the Products have been originally sold by OSO.
The extended warranty does not apply to Products purchased by commercial entities or for Products that have been installed for commercial use. These shall be subject only to the mandatory provisions of the law. The conditions and limitations set out below shall apply.

2. Coverage
If a defect arises and a valid claim is received within the statutory warranty period, at its option and to the extent permitted by law, OSO shall either; i) repair the defect, or; ii) replace the product with a product that is identical or similar in function, or; iii) refund the purchase price.
If a defect arises and a valid claim is received after the statutory warranty period has expired, but within the extended warranty period, OSO will supply a product that is identical or similar in function. OSO will in such cases not cover any other associated costs.
Any exchanged Product or component will become the legal property of OSO. Any valid claim or service does not extend the original warranty. The replacement Product or part does not carry a new warranty.

3. Conditions
The Product is manufactured to suit most public water supplies. However, there are certain water chemistries (outlined below) that can have a detrimental effect on the Product and its life expectancy. If there are uncertainties regarding water quality, the local water supply authority can supply the necessary data.
The warranty applies only if the conditions set out below are met in full:

- The Product has been installed by a professional installer, in accordance with the instructions in the installation manual and all relevant Codes of Practice and Regulations in force at the time of installation.
- The Product has not been modified in any way, tampered with or subjected to misuse and no factory fitted parts have been removed for unauthorized repair or replacement.
- The Product has only been connected to a domestic mains water supply in compliance with the European Drinking Water Directive EN 98/83 EC, or latest version. The water should not be aggressive, i.e. the water chemistry shall comply with the following:

- Chloride	< 250 mg / L
- Electric Conductivity (EC) @25°C	< 750 uS / cm
- Saturation Index (LSI) @80°C	> - 1,0 / < 0,8
- pH level	> 6,0 / < 9,5

- The immersion heater has not been exposed to hardness levels exceeding 10°dH (180 ppm CaCO3). A water softener is recommended in such cases.
- Any disinfection has been carried out without affecting the Product in any way whatsoever. The product must be isolated from chemically treated water.
- The Product has been in regular use from the date of installation. If the Product is not intended to be used for 60 days or more, it must be drained.
- Service and/or repair shall be done according to the installation manual and all relevant codes of practice. Any replacement parts used shall be original OSO spare parts.
- Any third-party costs associated with any claim has been authorized in advance by OSO in writing.
- The purchase invoice and/or installation invoice, a water sample as well as the defective product is made available to OSO upon request.

Failure to follow these instructions and conditions may result in product failure, and water escaping from the Product.

4. Limitations
The warranty does not cover:

- Any fault or costs arising from incorrect installation, incorrect application, lack of regular maintenance in accordance with the installation manual, neglect, accidental or malicious damage, misuse, any alteration, tampering or repair carried out by a non-professional, any fault arising from the tampering with or removal of any factory fitted safety components or measures.
- Any consequential damage or any indirect loss caused by any failure or malfunction of the Product whatsoever.
- Any pipework or any equipment connected to the Product.
- The effects of frost, lightning, voltage variation, lack of water, dry boiling, excess pressure or chlorination procedures.
- The effects of stagnant (de-aerated) water if the Product has been left unused for more than 60 days consecutively.
- Damage caused during transportation. Buyer shall give the carrier notice of such damage.
- Costs arising if the Product is not immediately accessible for servicing.

These warranties do not affect the Buyer's statutory rights.

7.1 Customer service

In case of problems that cannot be resolved with the aid of the troubleshooting guide in this installation manual, contact either:

A) The installer who supplied the product.
B) OSO Hotwater AS: Tel.: +47 32 25 00 00 oso@oso.no / www.oso.no

8. REMOVING THE PRODUCT

8.1 Removal

A) Disconnect the power supply.
B) Shut off incoming cold water supply.
C) Empty the product of water – see section 4.4.
D) Disconnect all pipes.
E) The product can now be removed.

8.2 Returns scheme

This product is recyclable and should be taken to the environmental recycling centre. If the product is to be replaced with a new one, the installer can take the old cylinder away for re-cycling.

OSO
HOTWATER

OSO Hotwater AS
Industriveien 1
3300 Hokksund - Norway
Tel.: +47 32 25 00 00
oso@oso.no
www.osohotwater.com

© All parts of these installation instructions are protected under the Norwegian Copyright Act and may not be reproduced or distributed without the written agreement of the manufacturer.
Subject to change.